REEVEN

NOTOS
INSTALLATION GUIDE

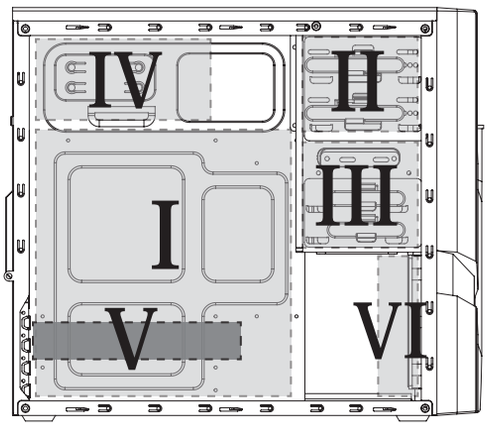

Accessory Packet Contents

PSU, Graphic card — A — x8	M/B Stand off — B — x9	HDD — C — x7
M/B, ODD — D — x13	M/B Washer — E — x10	

※

- Open front and side panels
- フロントパネルとサイドパネルの取り外し
- Bitte entfernen Sie das Frontpanel und das Seitenteil um mit der Montage zu beginnen
- Перед монтажём снять переднюю панель и боковую стенку
- 开启前面板与侧盖

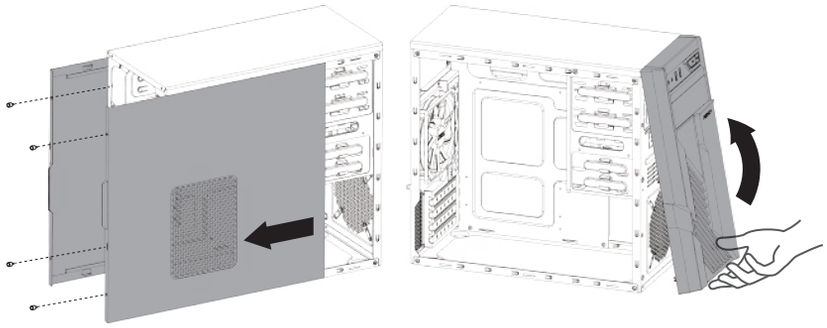

I

- Motherboard installation
- マザーボードの取り付け
- Installation des Mainboards
- Установка материнской платы
- 安装主机板

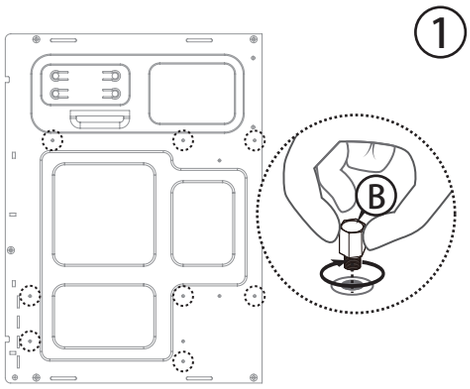

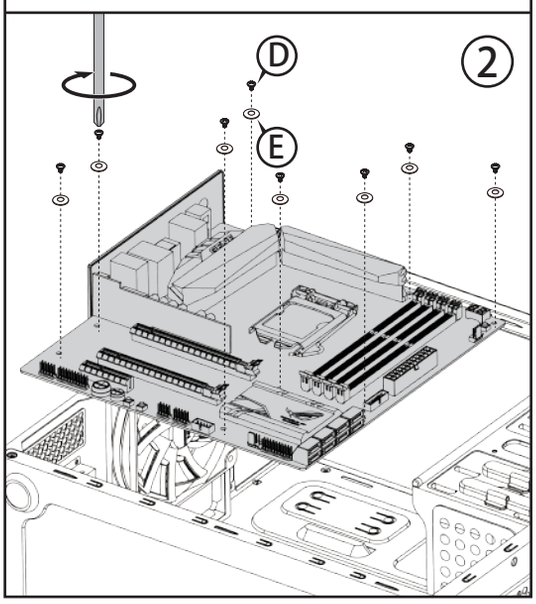

II

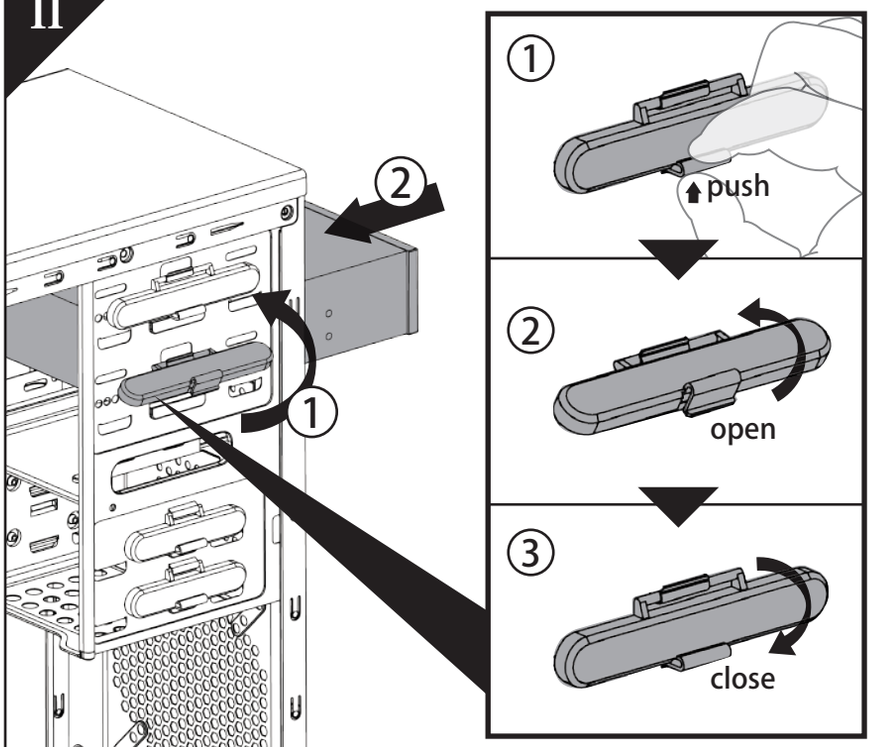

- 5.25" device installation
- 5.25" デバイスの取り付け
- Installation von 5,25“ Laufwerken
- Установка устройств в стандартизированные отсеки рзмером 5,25"
- 安装5.25" 的装置

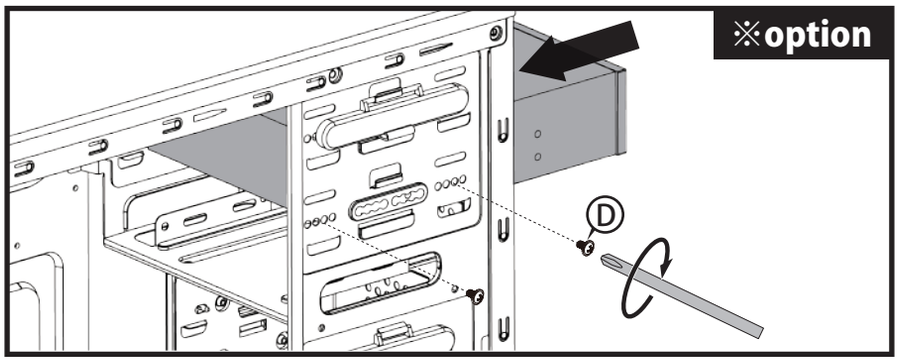

III

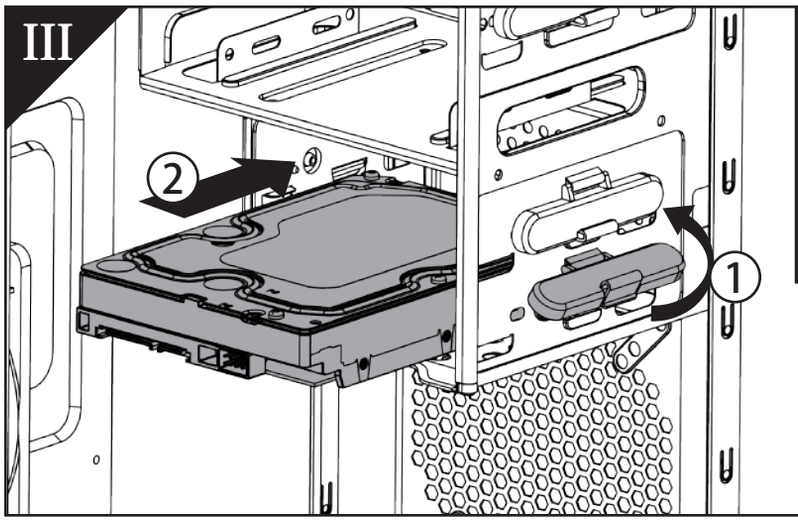

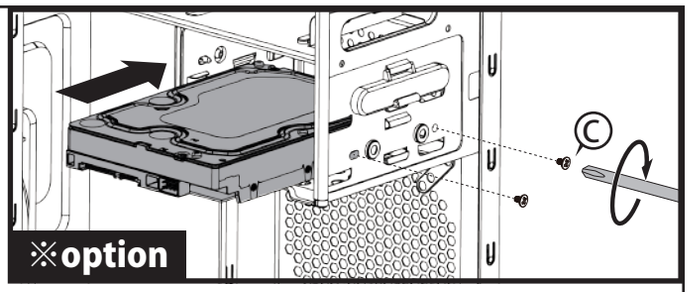

- 3.5" device installation
- 3.5"デバイスの取り付け
- Installation von 3,5“ Laufwerken
- Установка устройств в стандартизированные отсеки рзмером 3,5"
- 安装3.5" 的装置

V

- Add-on card installation
- 拡張カードの取り付け
- Installation von Erweiterungskarten (z.B. Grafikkarte, Soundkarte etc.)
- Установка карт расширения (видео, звуковая, сетевая)
- 安装扩充卡

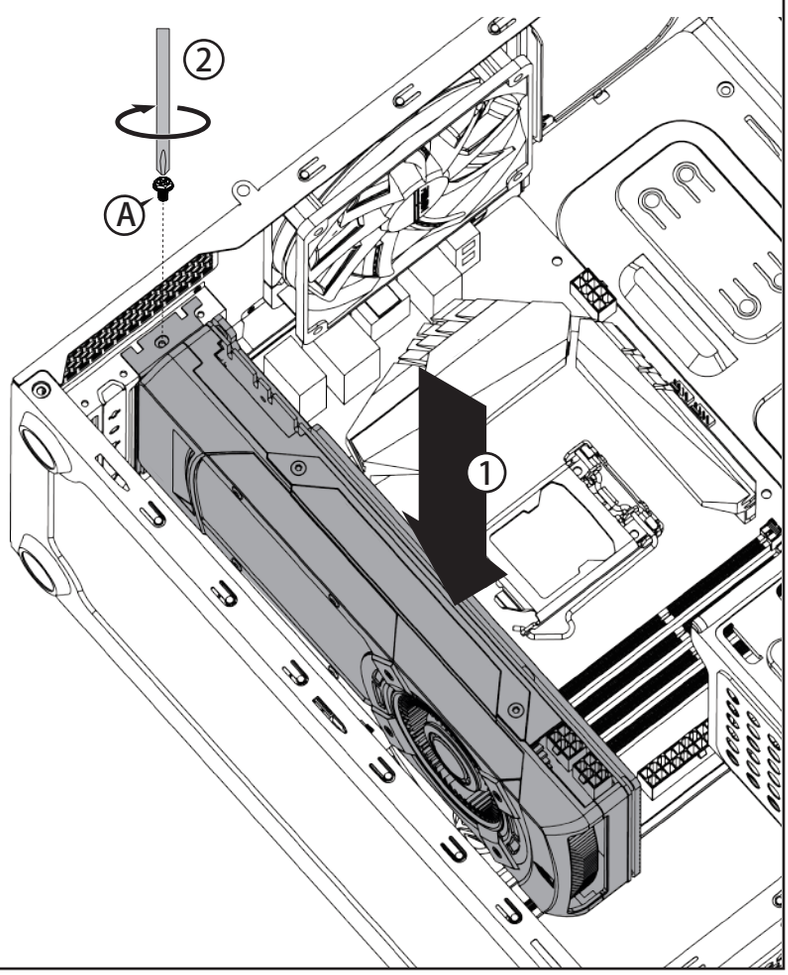

IV

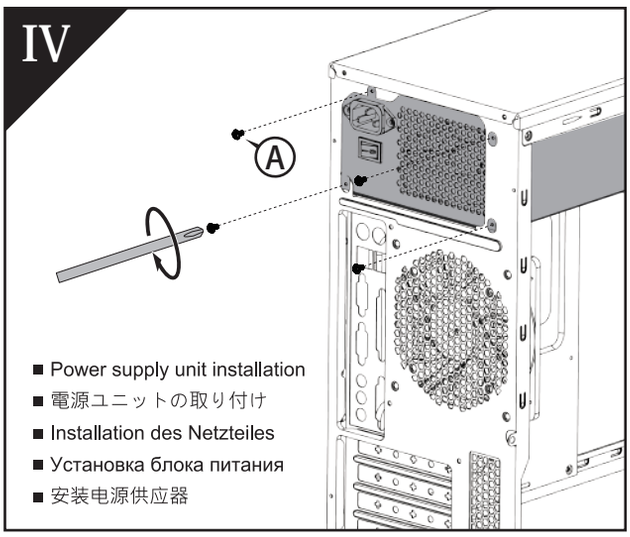

- Power supply unit installation
- 電源ユニットの取り付け
- Installation des Netzteiles
- Установка блока питания
- 安装电源供应器

VI

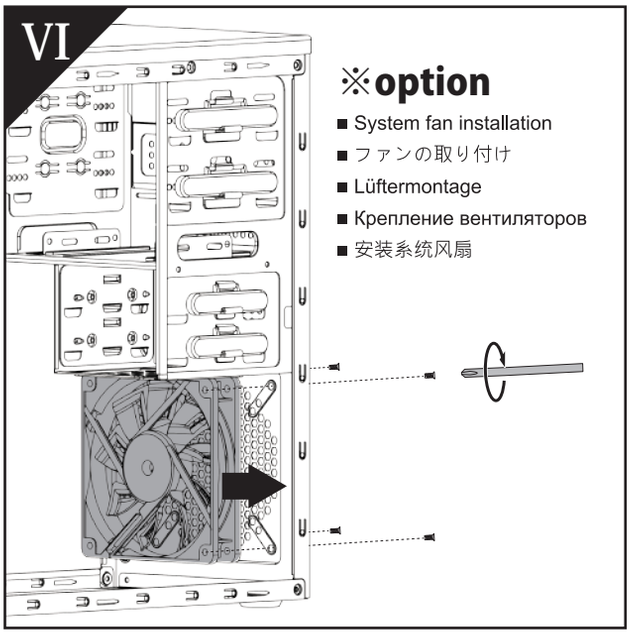

※option

- System fan installation
- ファンの取り付け
- Lüftermontage
- Крепление вентиляторов
- 安装系统风扇

- I/O switch and chassis LED installation
- スイッチ及びLEDの取り付け
- Belegung der Anschlusskabel für Gehäuse-LEDs, interner Lautsprecher, Reset sowie Ein-/Ausschalter
- Подключение проводов световых индикаторов, системного динамика, кнопок питания и сброса
- 安装电源开关与LED灯号线

Note: The triangle symbol on the connectors represents the positive side "+"

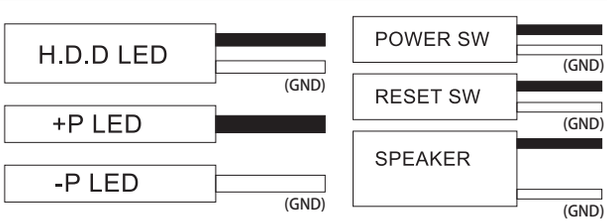

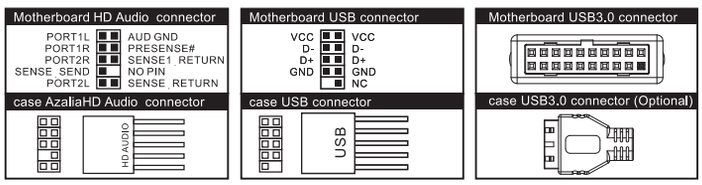

- USB and HD Audio connector installation
- USB、オーディオコネクタ取り付け
- Anschlussbelegung für USB und Audioanschlüsse
- Подключение аудио и USB гнёзд
- 安装USB与音源输出入接头